# LE VOYAGEUR

WDB 906 1351 N 417167 VFC LVS8 XX 406 S 2616 8 SP Mr ESQUIROL

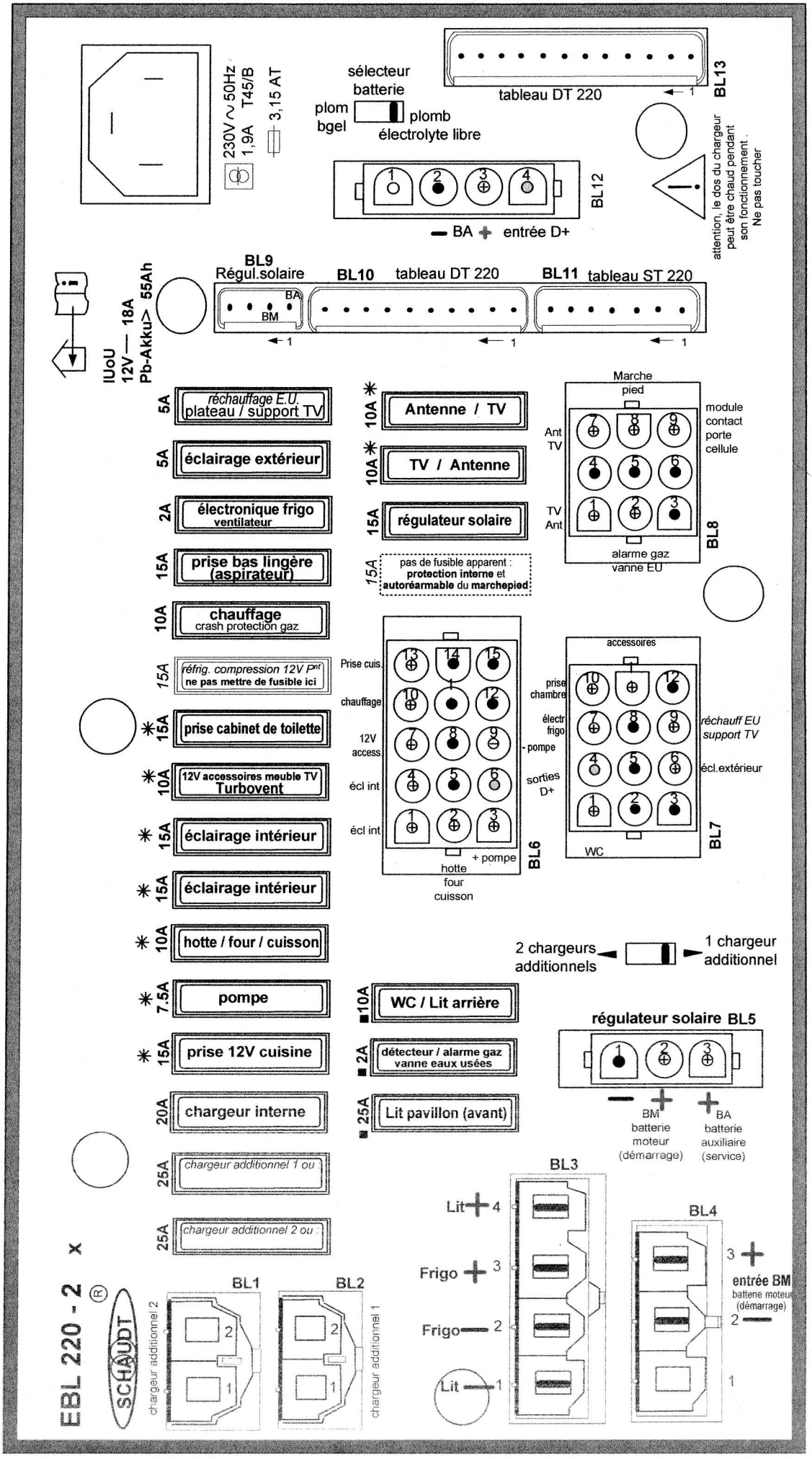


Fusibles bornier Mercedes sous siège chauffeur
+ Après Contact .....N° 11.....15A
+ 12v Permanent .....N° 10 ....15A prise à gauche et CB au centre du tableau de bord
+ Moteur tournant (.D+)..N° 12 ... 5A

Fusibles ajoutés sur support Mercedes (à gauche sous T. de bord)
alarme .....N° 17.....15A
moteurs rétroviseurs N°18..... 2A

✳ = mis en et hors service par commutateur principal —o/o— --- 12V

■ mis hors service par D+ (moteur tournant)

● = sorties masses ⊕ = sorties + 12V